公益財団法人日本少年野球連盟　ボーイズリーグ

第 46 回 選 手 権 大 会 ・ 第 15 回 エ ス エ ス ケ イ 旗 争 奪 東 海 大 会

1　日　目	平成27年6月13日(土)	A	球場	豊田市運動公園	豊田ボーイズ
開会式　豊田市運動公園		B	球場	守山吉根グラウンド	名古屋富士ボーイズ
AM 8:30		C	球場	一宮市営平島球場	愛知小牧ボーイズ
		D	球場	昆森球場	愛知長久手ボーイズ
2　日　目	平成27年6月20日(土)	E	球場	阿久比球場	豊田ボーイズ
		F	球場	県営一宮運動公園	名古屋富士ボーイズ
		C	球場	一宮市営平島球場	愛知小牧ボーイズ
		D	球場	昆森球場	愛知長久手ボーイズ
3　日　目	平成27年6月21日(日)	E	球場	阿久比球場	愛知瀬戸ボーイズ
予　備　日	平成27年6月27日(土)				

中学生の部
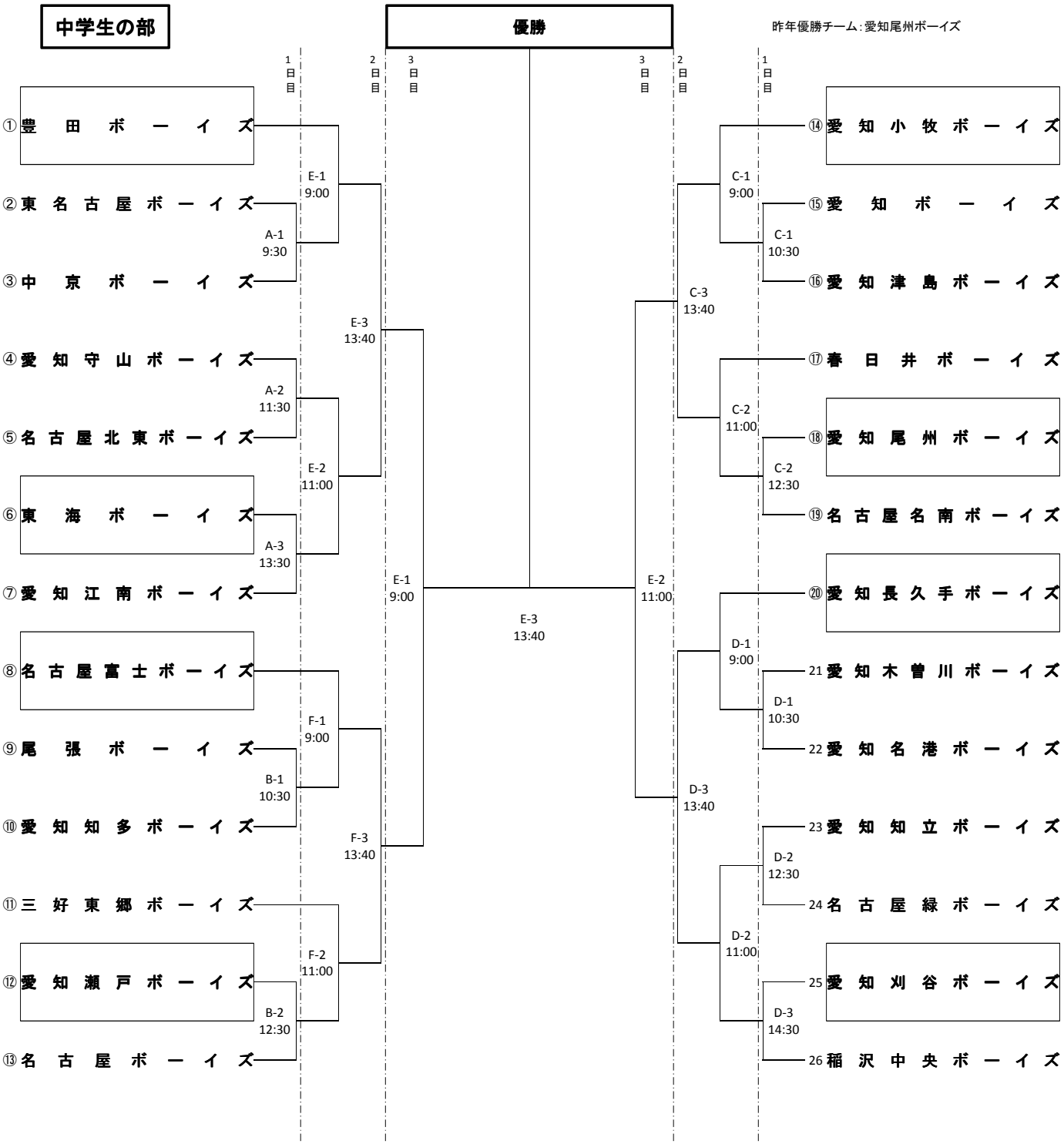
昨年優勝チーム：愛知尾州ボーイズ